îìîñlðlîñ	síXì	&]Œ•š]š]}v

dZ vl Ç}µZ{}}Œ]vP }µŒ ‰Œ} µ šJ

dZ]• u vµ o • Œ] • šZ]v•š oo š]}v v–q$F ¯v¬J

µ t Œ • ŒÀ šZ Œ]PZš š} Z vP šZ •]Pv]v }Œ Œ š}]u‰Œ}À šZ }u‰oÇ š} u vµ(šµŒ]vP Á}Œlu v•Z]‰X

µ t Á]oo v}š Œ vÇ Œ •‰}v•]]o]]šÇš(}Œµ•}•• Ç Á Œ}vP }‰ Œ š]}v }Œ Z v o]vP }(}µŒ ‰Œ} µ š•X

µ]•u všo]vP }(‰Œ} µ š Á]oo o}• oo Á ŒŒ všÇ o]u• Æ oµ]vP šZ v }u‰}v vš• Œ ‹µ]Œ (}Œ u]vš v v }Œ }uu]••]}v]vP }‰ Œ š]}v•

µ hv µšZÌ}Œu}](] š]}v }(‰Œ} µ š•Œ]Œ]µ•o }(‰vÇ v ‰ Œš• Á]oo]Œ šoÇ]vÀ o] š]}v }(Á ŒŒ všÇ v o]]o]šÇ Æ u‰š]}vX

µ /š]• Œ }uu v š} }voÇ µ• šZ •‰ Œ ‰ Œš• ‰Œ}À] Ç µ• }Œ •µ ‰Œ}(••]}u v (o}Œ]v•š oo š]}vX

µ v•µŒ šZ š šZ ‰Œ} µ š]• µ•]v ŒÇ vÀ]Œ}vu všX

µ v•µŒ šZ š šZ ‰Œ} µ š]• µ•]v šZ vÀ]Œ}vu vš Œ ‹µ]Œ Ç D

µ dZ ‰Œ} µ š]• }voÇ oo}Á š} Œµv Á]šZ]v šZ ‰šŒX u š Œ• •‰](]

µ (u]o] Œ Á]šZ šZ •] ‰Œ}À]•]}v• }(Á}Œl • (šÇ ~] vš ‰Œ À }‰ Œ š]}v Pµ] v X

µ Z v µv Œ•š v •] • (šÇ]v•šŒµ š]}v• v }‰ Œ š]}v•X

µ z}µ uµ•š Z À •šµ] šZ o Œ]}v•À vš •Œ(P šÇ]v•šŒµ š]}v• v µv Œ•š v Z Ì Œ •X

µ }u‰oÇ Á]šZ Œ o À vš Œ Pµo š]}v• v]u‰o u vš }ŒŒ •‰}v]vP ‰

µ W Œš• }(šZ o • Œ Z •µ Z •]vš ÌÒo(U • v•}Œš U •Zv•}(Œ•š v Œ• u (µooÇ ‰Œ}š š Ç šZ PŒ}µv Á]Œ µ š} (µv š]}v (µošX dZ •]v•š oo]vP o šŒ] o ‹µ]‰u všU ‰o • ‰ Ç šš vš]}v š} š l]vP vš ‰ Œ•}Xv o

µ E}š šZ š šZ ‹µ]‰u vš •Z oo PŒ}µv • •‰](] X

µ E À Œ ‰µš Ç}µŒ Z v • }Œ }šZ Œ } Ç µv Œ šZ o • Œ Z X
µ Z ‰]Œ v u]vš v v Á}Œl v }voÇ ŒŒ] }µš (š Œ šZ ‰}Á Œ
µ } v}š Æ šZ •‰](‰ Œu•Æ]Œ µXu
µ /š uµ•š v•µŒ šZ š šZ o • Œ Z]•]v v}Œu o }v]š]}v š oo š
µ oo (•š v Œ• •µ Z • }oš• v vµš• uµ•š š]PZš v X

µ À}]]Œ š o • Œ Œ] š]}v }Œ • šš Œ]vP š} šZ •l]vX
µ } v}š •š Œ š šZ o • ŒÁ Œ]vÀP v}‰Á Z]v o ‹µ]‰u všX
µ h• •‰] o o • Œ ‰Œ}š š]À Ç Po •• • šZ š u š šZ Œ rí‹Xµ]Œ u vš•

µ /v }Œ Œ š} À}] }ŒŒ}•]}vU µ• šZ •‰](] }}o vš v }u‰oÇ Á] •‰ (]] u]vš v v]vš ŒÀ o•X

µ dZ }ŒŒ •‰}v]vP u •µŒ • •Z oo •‰](] }Œ Æ‰o]v v } • ((Œ}u]vP Z Œu Ç v}]• ÁZ v šZ µšš]vP]Œ ‰Œ ••µŒ]• Z]PZX

µ K • ŒÀ •š}ZŒ P š u‰ Œ šµŒ Œ vP oo}Á Ç šZ š Zv] o š X
µ d l Œ •}v o u •µŒ • š} ‰Œ À vš (]Œ U À] Œ š]}v }Œ]u‰ šX
µ } v}š •š}Œ]v }Œ v Œ šZ u Pv š] (] o X

í W Œ } µ š ^ µ . u . u . . . Œ . Ç 1
í X í ^ š Œ µ š µ Œ ~ Á] š Z . . . Y . . . , . . . / . v . š . . . Œ . (. . . . . • 1
í X î D } v] š . } . Œ 2
í X ï > 2
í X ð d Z v] o š . . . • . Z . . . . š 3
í X ñ D Z v] o . . . ^ .] . Ì 4
í X ò W Z Ç • o] / v š . Œ . (. 5
î D Z v] o / v • š . . . o . o . . . š .] . } . v . . . . . 6 Ò
î X í

1 [illegible]

1.1 [illegible] •

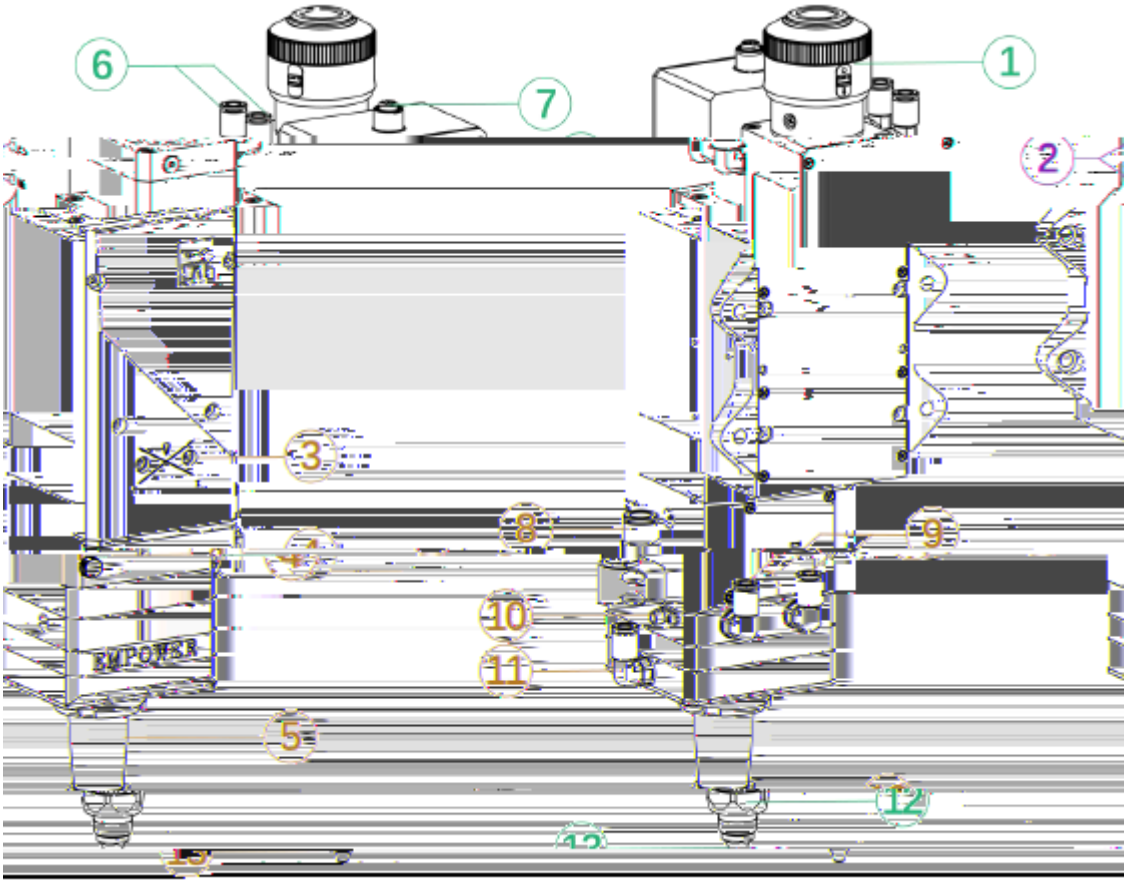

í &] Œ /vš Œ(

î >

ï &} µ• D} µo lyz o]Pvu vš

ð }šš}ú }À Œ 'o •• ••Ç

ñdZ ~E}ÌÌo ••Ç•

òt š Œ }}o]vP /vš• Œ(~

ó }vš Œ/vš Œ(

ô µšš]vP ' • /vš ìÈ Œ(~

õt š Œ }}o]vP /vš• Œ(

1ì WŒ u‰o](] Œ /vš Œ(

íí E}ÌÌo }}o]vP ' • /ô•š (

íî Z š]vZ]vP

íï Œ u] } Ç ~ E}ÌÌo

1.2 [illegible]

- }šš}ú }À Œ Po •• š u‰ Œ šµŒ
- µšš]vP P • ‰Œ u•µŒ šµŒ
- /v‰µš (} µ• v }µš‰µš (} µ•

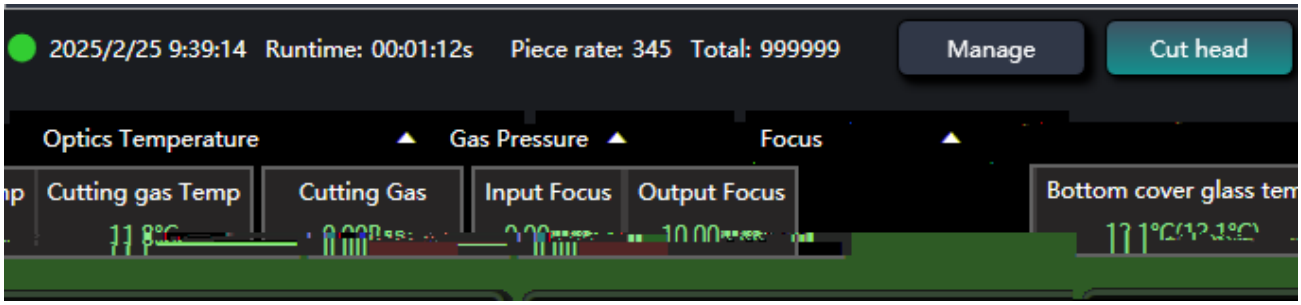

1.3 >

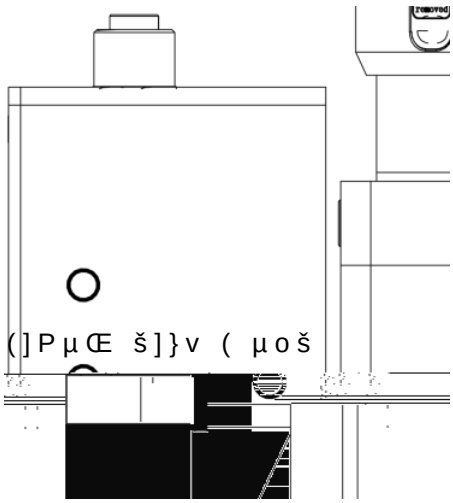

> ^š šµ• (]v[Œ]}v‰} }šš}•u

> íW 'Œ rŒ µvv]vP v}Œu ooÇ
Z }rvo Œu ~u}š}Œ (µoš•

> îWŒ v rŒvµvv]vP v}Œu ooÇ
Z }rv š }uuµv] š]}v (µoš }Œ ,D/ WX }v(]PµŒ š]}v (µoš

1.4 [illegible]

D} o	^ïï< dï
t À o vPšZ	íìôìvu
&] Œ /vš Œ(	Y ,
W}Á Œ Z š]vP	ïlt
}oo]u š]}v > vPšZ ~(•	ííìuu
&} µ•]vP > vPšZ ~(&•	îìiuu
E u Æ	ìXíï
µš} &} µ• Z vP	ñïîuuY∓îuu
u o]Pvu vš Z vP	ríXñuYu=íXñ
D}µvš]vP ^]Ì }(µšš]vP ,	ðÆDò
D}µvš]vP ^]Ì }(WŒ u‰o](] Œ	ðÆDï
µšš]vP ' •	íìUu ÆX îñ Œ
E}ÌÌo }}o]vP ' •	ôUu ÆX ñ Œ
t š Œ }}o]vP	òUu ÆX ñ ŒU u]vX íXñ>lu]v
K‰ Œ š]vP s}oš P	îðs∓íì9U u ÆX ð
/lK /vš Œ(rW]v•íõ	Kµš‰µš µŒŒ vš uµ•š o •• šZ
K‰ Œ š]vP d u‰ Œ šµŒ	ñ ~ñ ñ
,µu]]šÇ	ïì%~õñ‰U Á]šZ}µš }v v•]vP
t]PZš	}µšlñ

1.5 [illegible]

[illegible] [illegible] W î ì

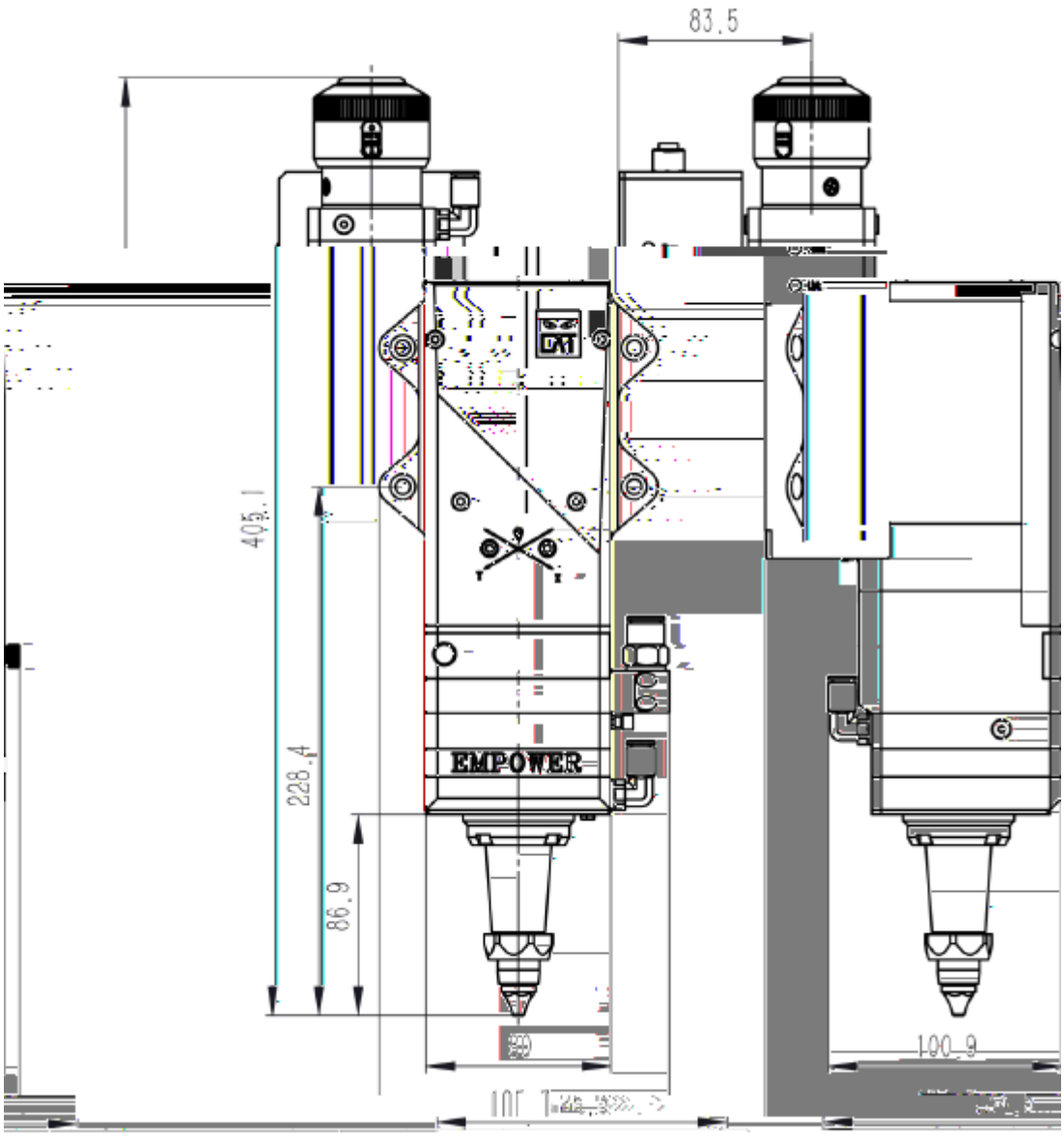

1.6

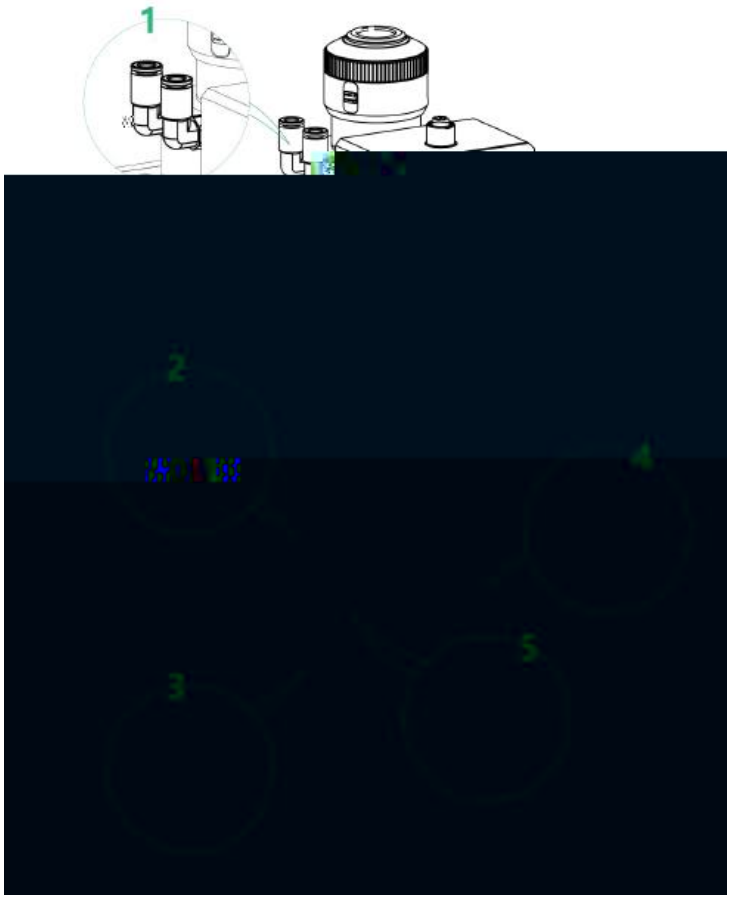

E } X	} } o] v P Á ~ š • Œ	E } X	µ š š] v P ~ í Ì • •
E } X ï	E } Ì Ì o } } o] v Ì • P •	E } X	} } o] v P Á ~ š • Œ
E } X	W Œ u ‰ o] ( ] Œ ~ ^		

2 [redacted]

2.1 &[redacted]

[redacted] dZ }‰š] o }u‰}v vš• uµ•š µ•š (Œ v oo µ•š• uµ•š
(] Œ •Z oo Z}Œ]Ì}vš ooÇ]v• Œš]vš} (] Œ]vš Œ(š} ‰Œ À vš
(oo]vP }v šZ •µŒ(}(šZ o v•X(]hŒ‰ ‰(]Œ]vP u]šZ]vo š•Z Œ(]Z ŒX

2.1.1 [redacted]

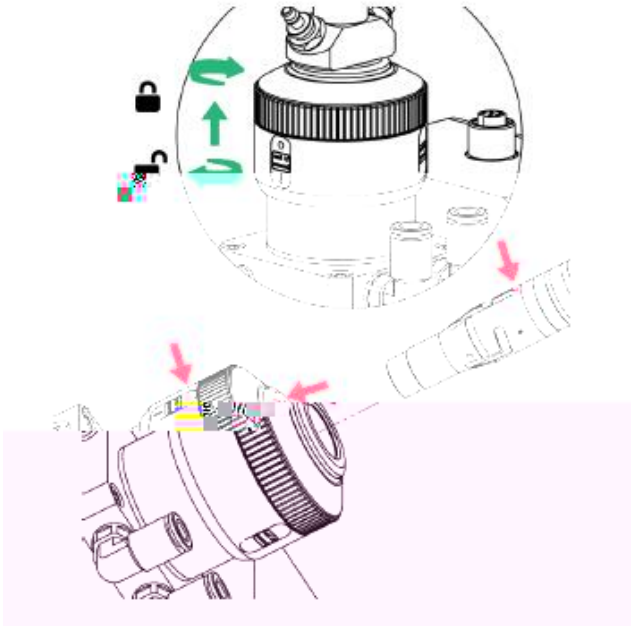

µ o]Pv šZ Œ ‰}]vš š šZ v }(šZ Y ,]vš Œ(š} šZ Œ ‰}]vš
µ Z u}À Y , µ•š‰Œ}}(}À ŒX
µ o]Pv šZ Œ u Œl }(u o (] Œ v š} Œ u Œl }v (u o Y , }(µšš
(] Œ v •šŒ]PZšoÇ š} }šš}u }(Y ,]vš Œ(}(µšš]vP Z X
µ dµŒv šZ Y , Z v ÁZ o o} lÁ]• X /š]•]v ‰o ÁZ v Ç}µ Z Œ šZ –
Z v ÁZ o µ‰ v šµŒv o} lÁ]• š} v X

ⓘ [redacted]

X

2.2 [redacted]

d Z u } µ v š] v P } (o • Œ µ š š] v P Z š } u Z] v š } } o] • • Z } Á v • o } Á X µ • š } u Œ ‰ Œ ‰ v] µ o Œ š } š Z • µ Œ (• Œ ‹ µ • š v u l • µ Œ š Z ‰ Œ • u Œ ž Z š }] • v • µ Œ š Z • š o µ š š] v P X

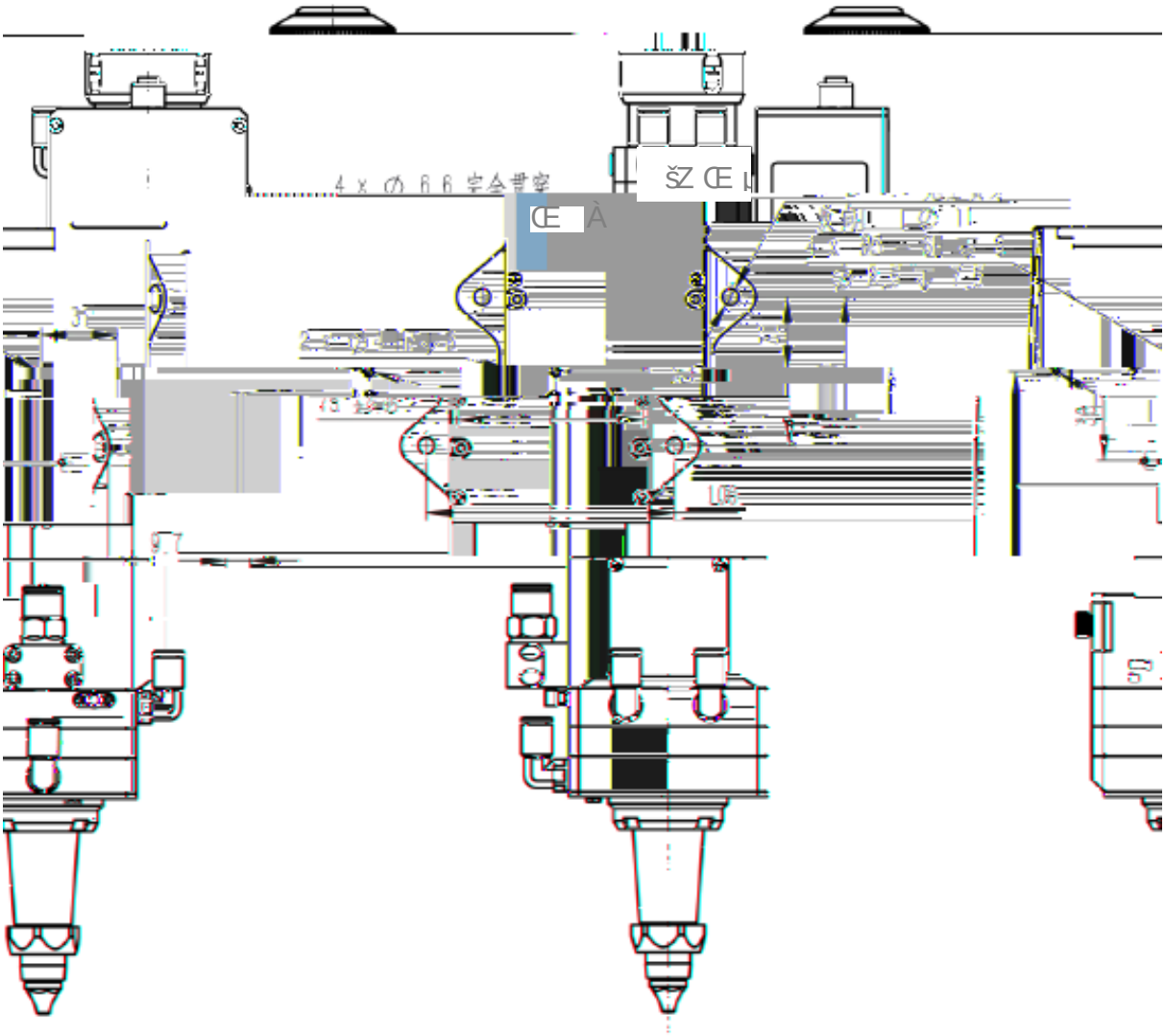

2.3 [redacted]

ŒšZ]ı

dZ •Z l]vP }Œ À] Œ š]}v }(µšš]vP Z µ š}]v }ŒŒ š ŒšZ]vP }µo
v u Z]v X

2.4

µ >}}• }oš• ~]š•uví ‰µoo }µš šZ Po •• Z}o Œ µvš]o Ç}µ • šZ }u‰
µ ^ o šZ }‰ v]vP• }(µšš]švµPŒZ š ‰]uu] š oÇX
µ Z l](šZ š}‰ }À Œ Po ••]• o vX /(v}šU o}Á šZ }À Œ Po ••

2.5 [redacted]

2.5.1 [redacted]

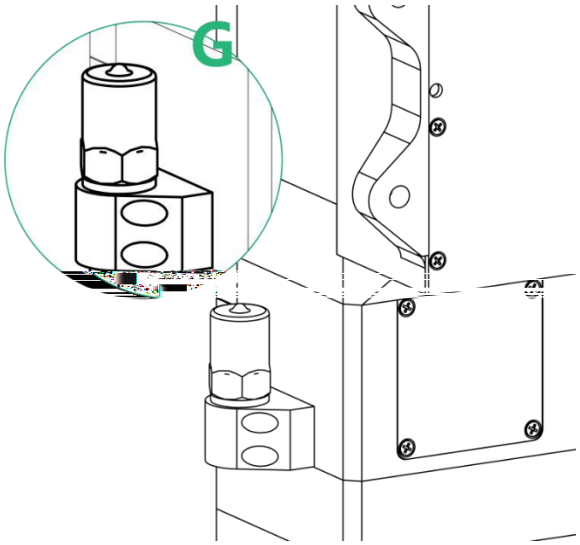

dZ]u‰µŒ]šÇ]v µšš]vP P • •µ Z • ZÇ Œ} Œ }v v •š u Á]oo u P šZ o Á oo •]v }v•]•š v] • šÁ v šZ • š]}v• }(šZ Á}Œl ‰] Xµ šZ]vP Po • o}Á] •‰](] š]}vX dZ Z]PZ Œ šZ ‰µŒ]šÇ }(šZ P •U šZ šš Œ šZ ‹µ o]šÇ }(

/u‰µŒ]šÇ v (]oš Œ }µš]v P • •µ‰‰oÇ šµ U µš KÆÇP v v Á š Œ À % u š Œ] o•U ÁZ] Z }(šZ •‰µŒ Œ v }(µ•š v ZÇ Œ} Œ }vX ^š]vo •• •š o (šZ • u š]u uµ•š µ• (]oš Œ• ÁZ] Z v Œ u}À u]v]uµu }(ìXìí u] Œ}v ‰ Œš

‰Œ ••µŒ P µP Á]šZ •š]vo •• •š o] ‰ZŒ‰Œu•]•µŒ PuµPv• •Xµ /v]µ•šŒX] ‰ZŒ Pu ‰Œ} µ ZÇ Œ} Œ }v Ç P]vP }Œ }šZ Œ (š}Œ•X

[redacted]	[redacted]	[redacted]	[redacted]
KÆÇP	õõXñ9	Dñ ‰‰u	Dí ‰‰u
E]šŒ}P	õõXñ9	Dñ ‰‰u	Dí ‰‰u
] u š Œ }(µšš] ‰]‰ ~Kµš Œ]		íìuu ~'•	
' • WŒ ••µŒ		D ÆX îñ Œ ~îXñDW •	

[redacted]

2.5.2

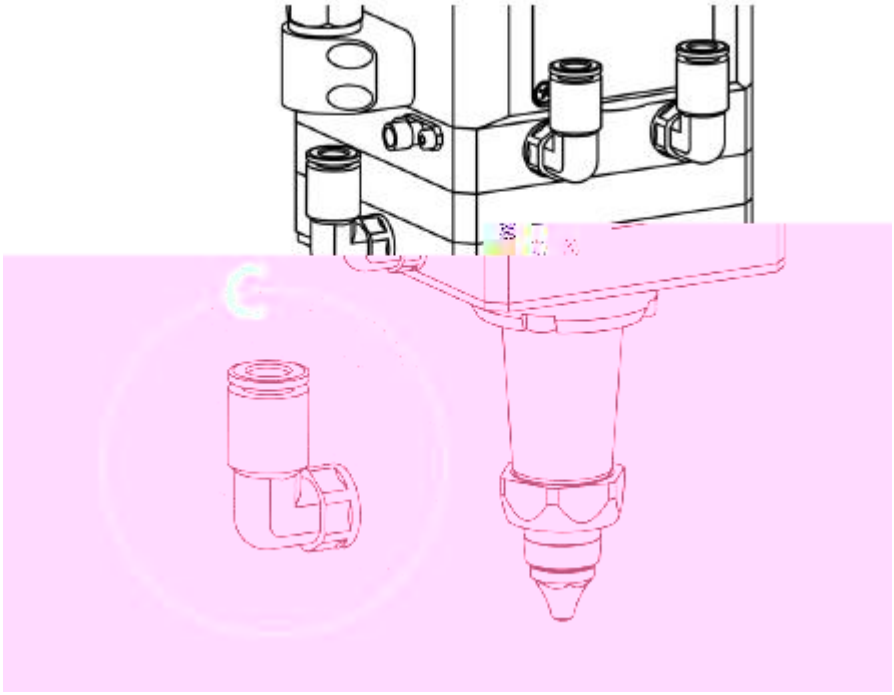

' • šÇ‰	Eî }Œ]Œ ~ Œ] v ()v ()oš
' • ‰Œ ••µŒ	D ÆX ñ Œ ~ìXñDW •
' •]vš Œ(	ô

2.5.3 [redacted]

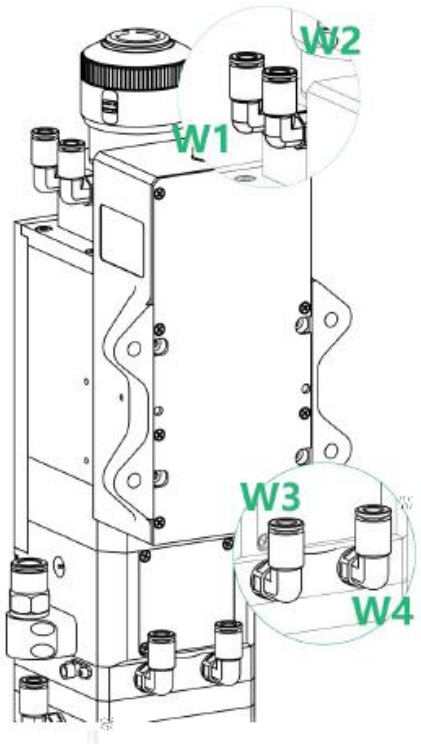

/š]•]u‰ š}Œvš}švšš Z š ÁZ v šZ o • Œ ‰}Á UŒ]]•• ŒPŒ}uš u Œ šZšy µñ•ìtÁ š Œ }}o]vP
Œ }uu v Á š Œ (o}Á]• •µPP •š o}ÁX

µ [redacted]

Kµš Œ] u š Œ }(Á š Œ Z}•	òuu
D]v]uµu (o}Á •‰	íXñ olu]v
všŒ‰ÇŒ ••µŒ	íóìrñîìlW rèîì‰•]•
všŒÇ š u‰ Œ šµŒ	HŒ}}u š u‰ Œ šÁµŒ‰}]vš
, Œ v •• ~Œ o š]À š} Kï•	<îñìuPlo]š Œ
W, Œ vP	ò š} ô
W Œš] o •]Ì oo}Á	] u š Œ o •• šZ v îìì u] Œ}v•

3 [redacted]

Ŵ î ð

D Œl	/š u	(]v]š]}v
/E	/v‰µš]vš Œ(	/v‰µš •]Pv o
Khd	Kµš‰µš]vš Œ(	Kµš‰µš •]Pv o
îðs	îðs	}vv šîð}s
'E	ìs	}vv šìš}
W	ŒšZ]vP	ŒšZ]vP

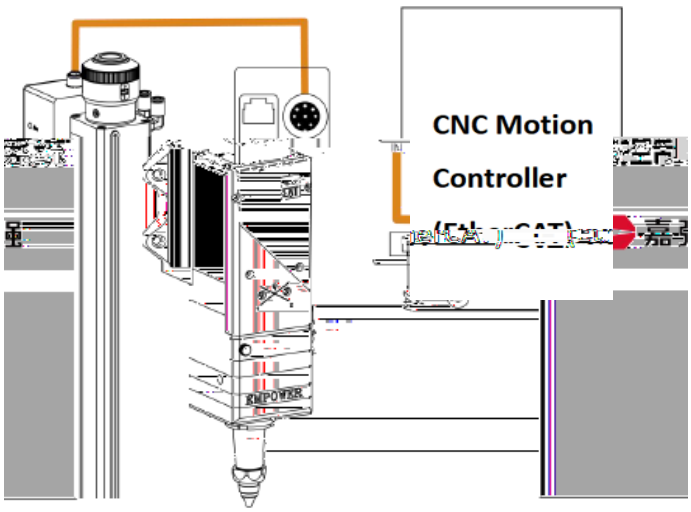

- }vv š šZ š}šoZs/lK} Œ 0~îðW•X
- }vv š o • • Œ ‹µ]Œ X
- }v(]PµŒ v µP •Ç•š u •š}šZ]uvPv µ o}XŒ]vP

Z Çš}}Ç•š•ušš]vPW

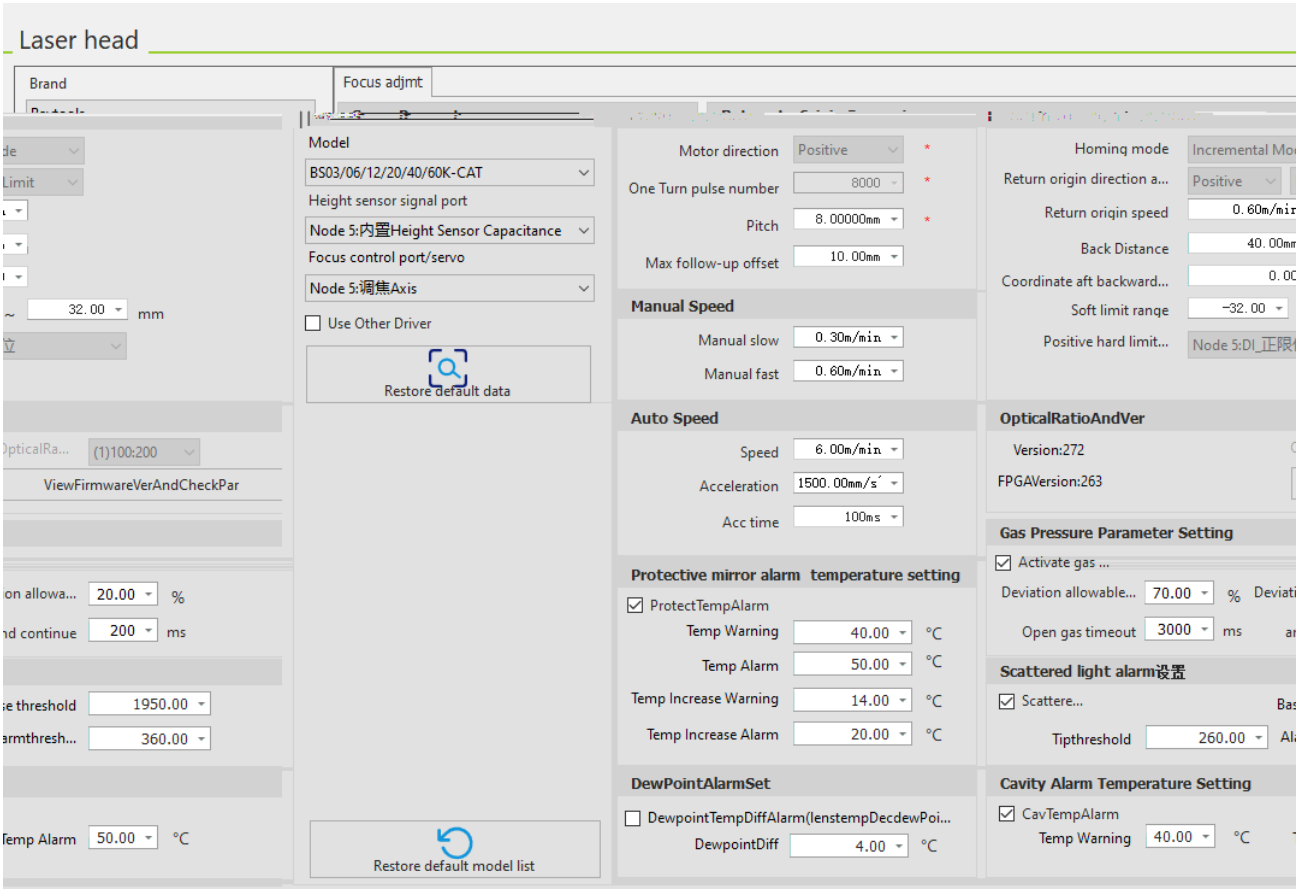

4 [illegible]

µšš]vP ‹µ o]šÇ]v PŒ š Æš vš ‰ v • }v ÁZ šZ Œ šZ o v•]•]v šZ u] o
u u Ç }vš š Á]šZ v}ÌÌo }Œ]v[illegible]
•Z}µo }v•] Œ ÁZ v v}ÌÌo]• Œ ‰o }Œ šZ µšš]vP ‹µ o]šÇ o]v •X

> v• o]Pvu vš }(o • Œ µšš]vP Z v [illegible]
o š }À }šš}u }À Œ Po •• • •Z}Áv o}ÁX iµ•š]vP šZ î lv} • µvš]o šZ
v}ÌÌo X D l •µŒ šZ o • Œ u }µš‰µš (Œ}u šZ vš Œ }(v}ÌÌo X u šZ} }
• o}ÁW

- µ &[illegible]
- µ W] l • }š Z š ‰ U (o šš v]š v •š] l]š š} šZ v}ÌÌo š]‰X
- µ K‰ v šZ Œ o]PZš }(šZ o • ŒX &]v v } • ŒÀ šZ ‰}•]š]}v }(Œ
- µ ^Z}}š o • Œ š o}Á ‰}Á Œ š} Z l u ‰ v šŒ š]}v •]Ì X u ‰ v šŒ š
  v}ÌÌo š]‰ vš ŒX
- µ iµ•š šZ î ylz iµ•š]vP lv} • š} P š u o]Pv X dZ u [illegible]
  š} =íXñuuX
- µ d Œ š[illegible]
- µ Z ‰ š šZ }À •š ‰• š} (]v }µš Œ o š]À oÇ vš Œ ‰}•]š]}vX

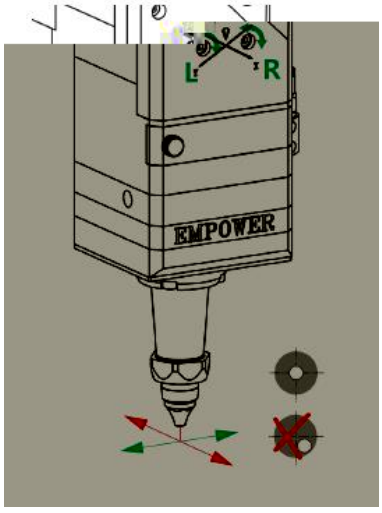

5 [illegible]

5.1 [illegible]

/[illegible] v •• ŒÇ š} u]vš]v o v• • Œ Pµo ŒoÇ µ• }(šZ Z Œ š Œ]•š] }(o • Po •• }v Á l]• Œ }uu v X dZ }oo]u š]vP o v• • v (} µ•]vP o v• • Œ À ŒÇ î•ï u}vŒZ•Œ /š}}( ]o]š š šZ u]vš v v }(šZ }À Œ Po ••U šZ }À Œ •šŒµ šµŒ X

[illegible]

[illegible]

- µ d} ‰(µ šP Œš]‰ }vš} o (š šZµu v]v Æ (]vP ŒX
- µ ^‰Œ Ç •}oµš šZ v}o }vš} šZ ‰}oÇ •š Œ •Á X
- µ ,}o šZ P }(šZ o v• Á]šZ o (š šZµu v]v Æ (]vP Œ P všoÇX šZ o v• Ç (]vP Œš]‰]v • }(šŒ •
- µ ,}o šZ o v• šÇ (Ç o (š Z v v Z}o šZ ‰}oÇ •š Œ •Á Ç Œ]PZš]v •]vPo]Œ š]}vU (Œ}u }šš}u š} š}‰ }Œ (Œ}u o (š š} Œ]PZš ~^Z • }v ŒÇ ‰}ooµš]}v š} o v•• v µ• Œµ]Œ• š}Áo}‰ µŒ oÇŒ}u‰ Œ(š }šZ •µŒ(• •Z}µo o v X (š Œ o v]vPU u l •µŒ šZ š šZ (o} š]vP •ZU (}Œ]Pv u šš Œ• v]u‰µŒ]š] •X

5.2 [redacted]

dZ ÁZ}o ‰Œ} •• v ‰o š}]v}u µ•š (Œ ‰Œ}u}(tPo}À µ•§Œ (]vP Œš]‰• ÁZ v
]v•š oo]vP šZ o v• •X

5.2.1 [redacted]

dZ }À Œ Po ••]• Á Œ]vP ‰ Œš ÁZ] Z v • š} Œ ‰o }v]š]• u P X

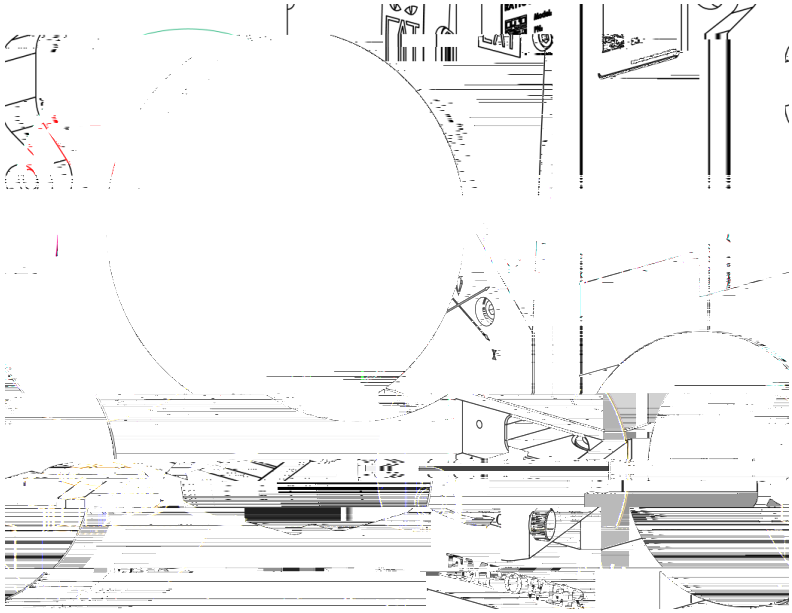

µ ••Z}Áv }À U o}}• šZ }ošU š l }((šZ Po •• }À Œ v ‰µoo }µš
P • }(Œ Á Œ šÇ‰ Z}o ŒX
µ o}• šZ }À Œ ‰ v o]uu] š oÇX
µ Z u}À šZ ‰Œ ••]vP Œ]vP ~í• v }À Œ PXo •• ~î• (š Œ Á Œ]vP (]v
µ o v šZ }À• Œ}Po Œ v • o Œ]vP ~ï•X dZ o •š] • o Œ]vP ~ï• •Z
u P X
µ /v•š oo šZ o v }Œ v Á }À Œ Po •• ~Œ P Œ o •• }(šZ (Œ}vš }Œ
Po ••X
µ /v•š oo šZ ‰Œ ••]vP Œ]vPX
µ /v• Œš šZ }À oŒ Œ Po •• Z} šZ o • Œ Z v š]PZš v šZ }oš•X

[redacted]

5.2.2 [redacted]

dZ }À Œ Po ••]• Á Œ]vP ‰ Œš ÁZ] Z v • š} Œ ‰o }v]š]• u P X

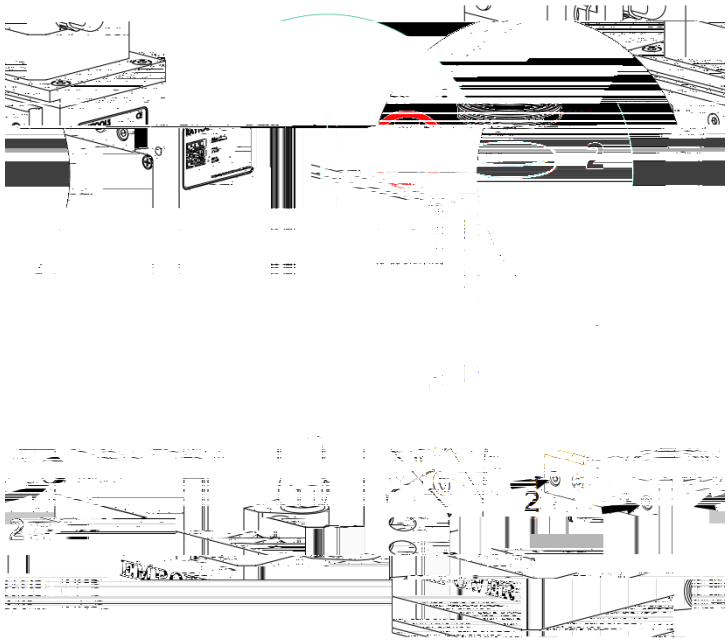

µ • •Z}Áv }À U o}}• šZ }oš• ~í˜î• š} ‰µoo }µš }À Œ Po •• Z}o Œ
šÇ‰ Z}o ŒX
µ ^ o šZ u}µvš]vP }‰ v]švP‰ Çu šÁ]šµŒÇX
µ Z u}À šZ ‰Œ ••]vP Œ]vP ~í• v }À Œ Po •• ~î• (š Œ Á Œ]vP (]v
µ o v šZ }À Œ Po •• Z}o ŒX
µ /v•š oo šZ o v }Œ v Á }À Œ Po •• ~Œ P Œ o •• }(šZ}À(Œ}vš }Œ
Po ••X
µ /v•š oo šZ Œ‰]ŒP••]ívP X
µ /v• Œš šZ }À Œ Po •• Z}o Œ l š} šZ o • Œ Z v š]PZš v šZ

/š]• v}š oo}Á š} ‰µoo }µš šZ P }(• o Œ]vP]Œ šoÇ •]š]• À Œ
Wo • Á Œ šZ o v Po}À • }Œ (]vP Œš]‰•X

5.3 [illegible]

[illegible]

- [illegible]
- [illegible]
- [illegible]
- [illegible]
- [illegible]

[illegible]